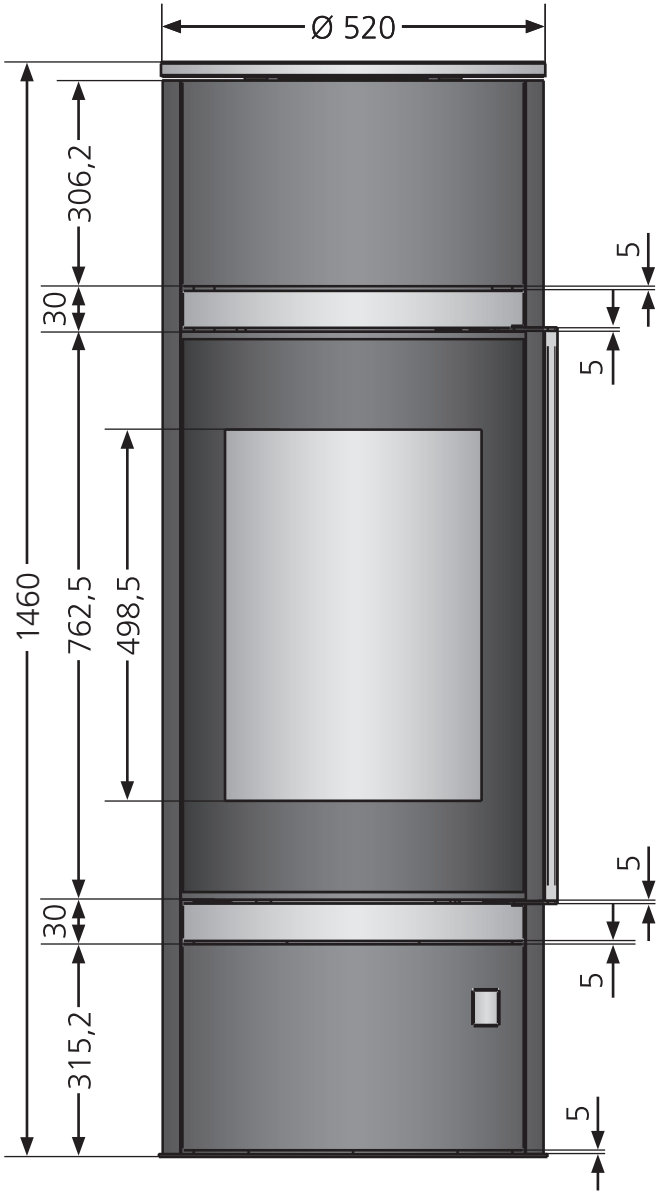
Ø 520
306,2
30
5
5
1460
762,5
498,5
5
30
5
315,2
5

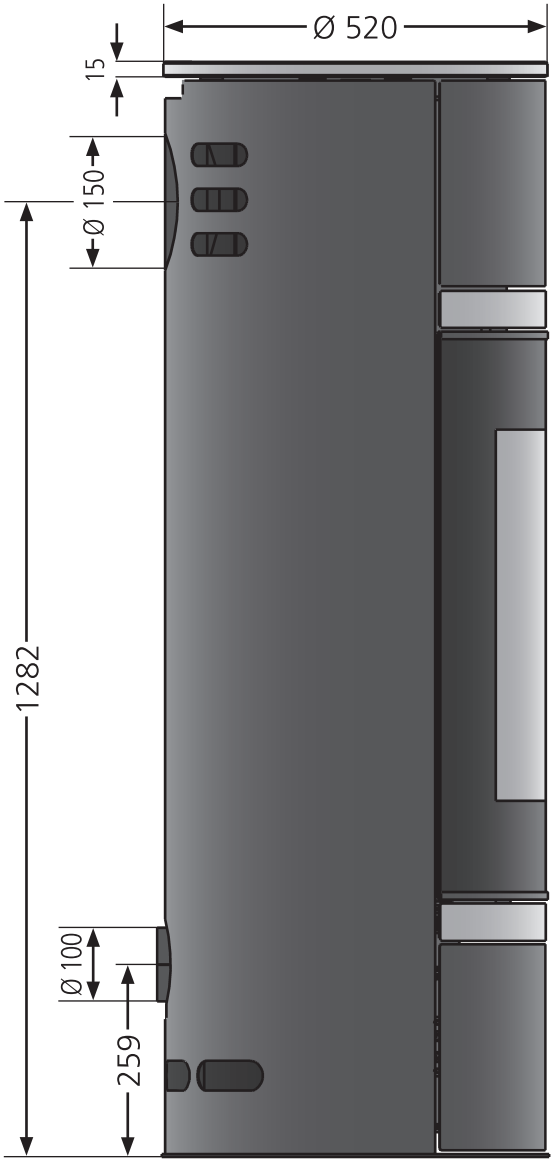
Ø 520
15
Ø 150
1282
Ø 100
259

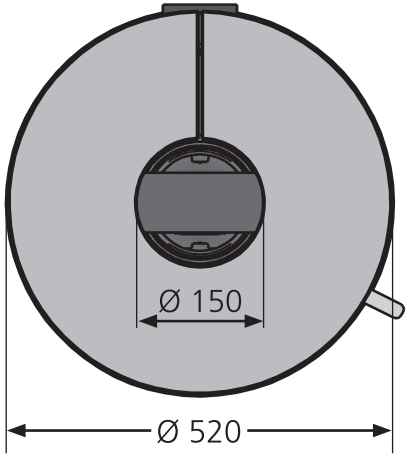
Ø 150
Ø 520

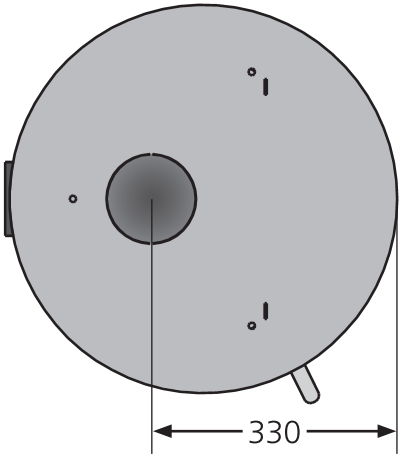
330